確定公開
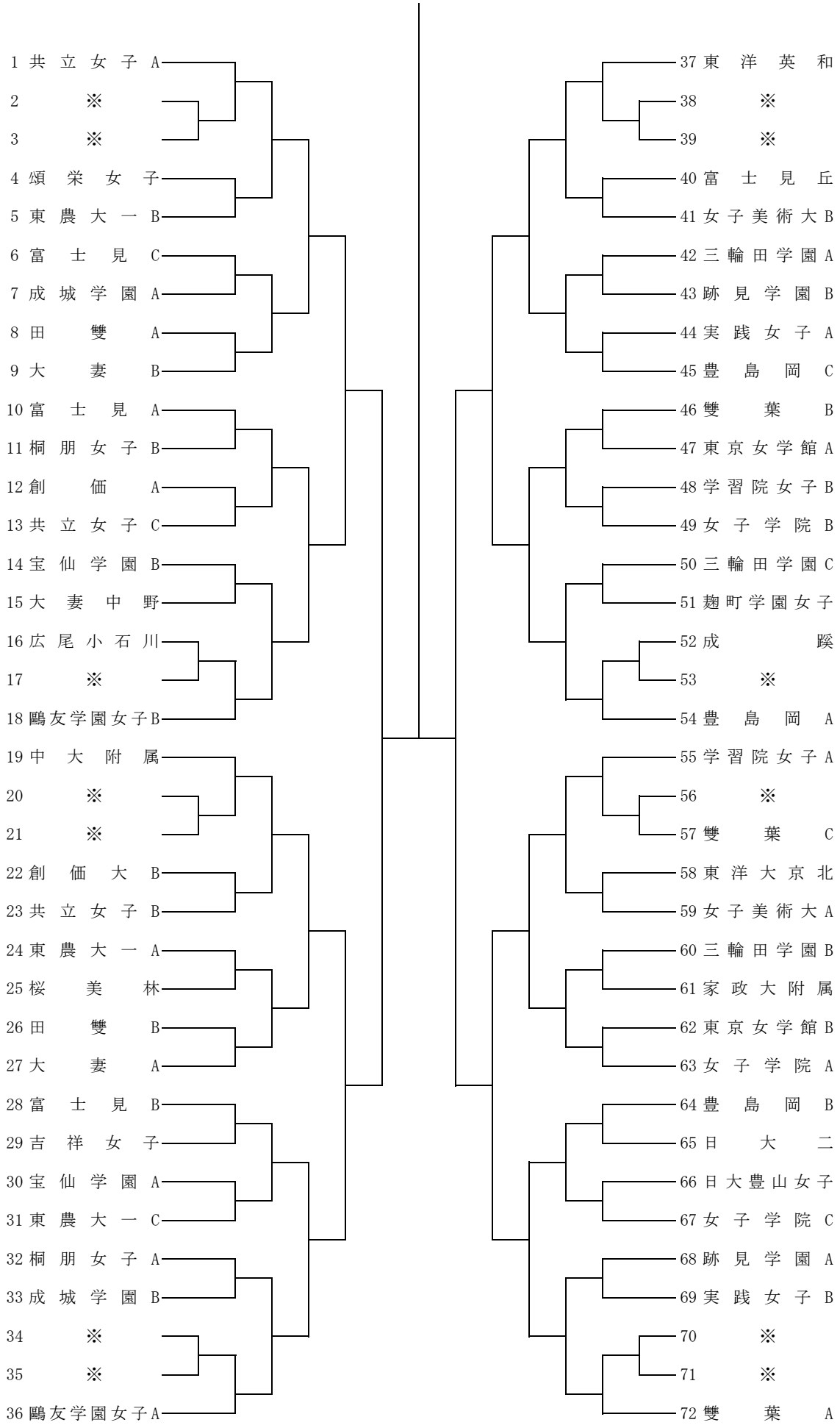
中学女子学校対抗